Stadtarchiv Sankt Augustin / SN 176 / 00910

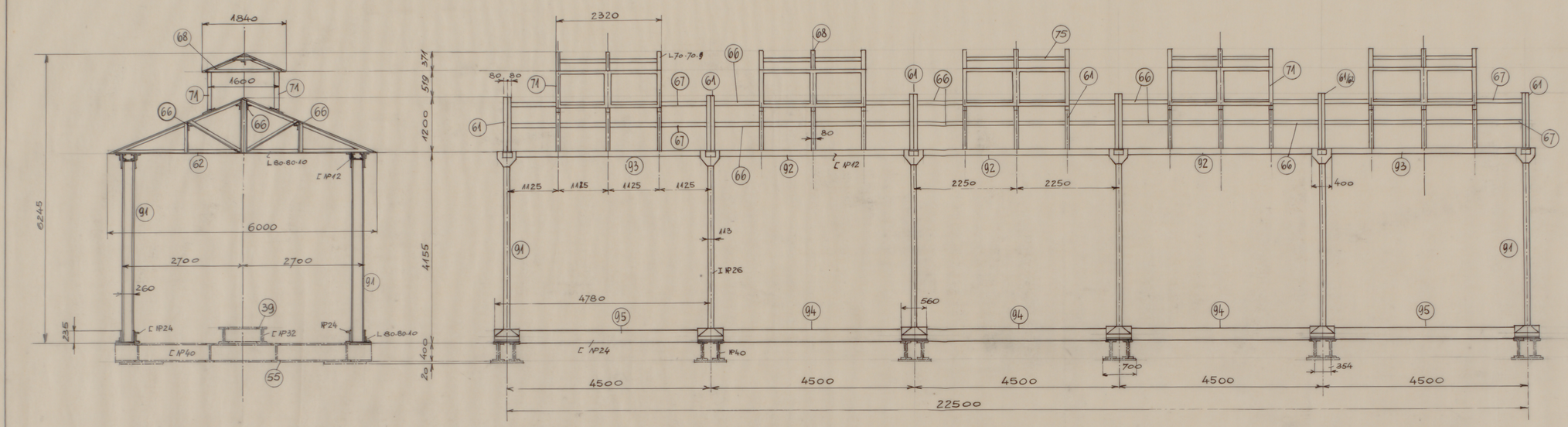

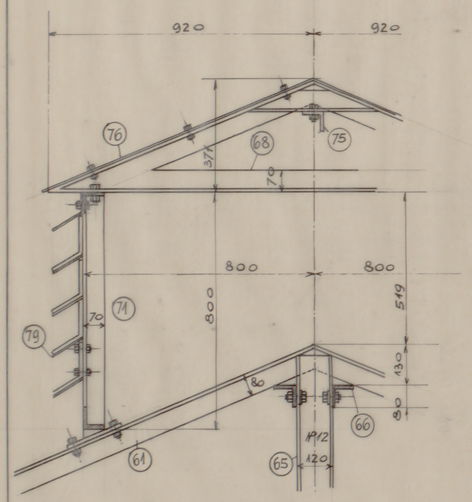

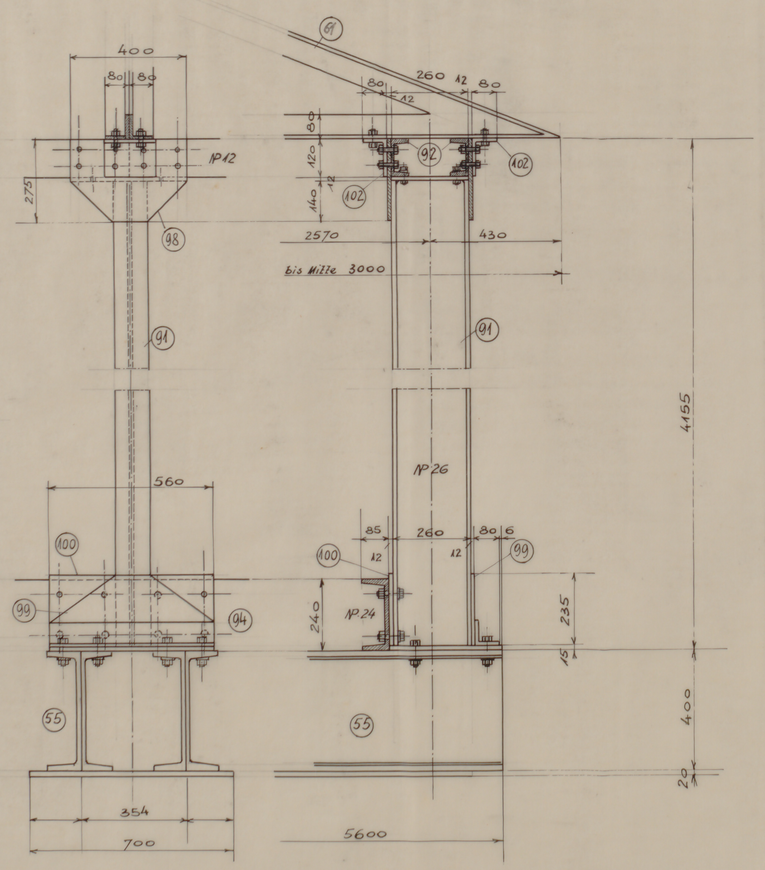

Stückzahl	Benennung	Teil	Werkstoff	Modell-Nr.	Gewicht

Datum	Name		Ingenieur Herbert Lüttger Konstruktionsbüro für Maschinen- und Stahlbau Siegburg
gez. 20.7.46			
gepr.			
ges.			

Rhein-Sieg-Eisenbahn A.G. Beuel a. Rh.

Maßstab		Zeichnungs-Nummer
1:50 1:10	Sturzrampe Bahnhof Siegburg **Dachkonstruktion**	102-031

Dirk Wilkesmann
5206 Neunkirchen-Seelscheid
Kuckelsberg 5
Telefon 0 22 47 / 44 99